Mobiliario médico y equipamiento hospitalario

MES717A

Mesa Mayo base tubular con ruedas, en acero inoxidable

Descripción:

Aro porta-charola en acero inoxidable de 7.9mm (5/16”) de diámetro, acabado pulido.

Barra de extensión en barra redonda de acero inoxidable de 12.7 mm (1/2”) de diámetro, acabado pulido.

Columna estructural en tubo de acero inoxidable calibre no. 18, de 25.4 mm (1”) de diámetro, acabado pulido.

Base en tubo de acero inoxidable calibre no. 16, de 25.4 mm (1”) de diámetro, acabado pulido.

Perilla para ajuste de altura en plástico color negro.

Rodajas de bola de hule suave, de 31 mm (1 1/4”) de diámetro acabado pulido.

No incluye charola, se vende por separado

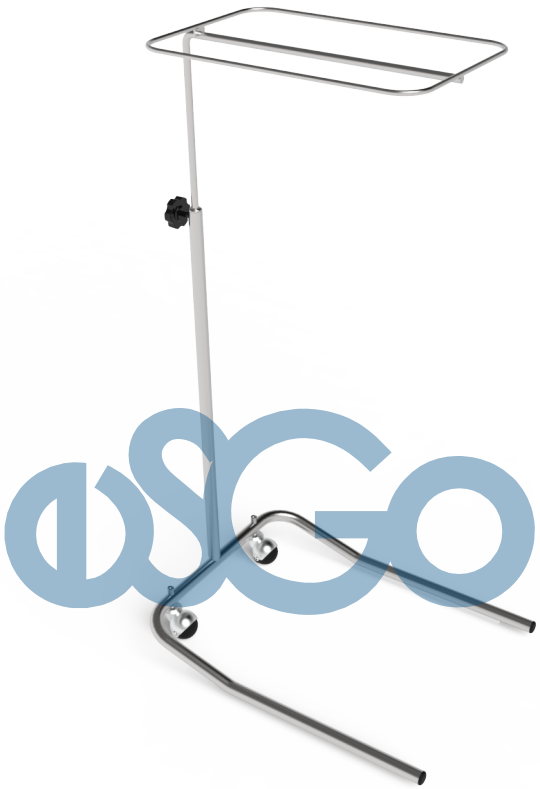

www.esgo.com/productos

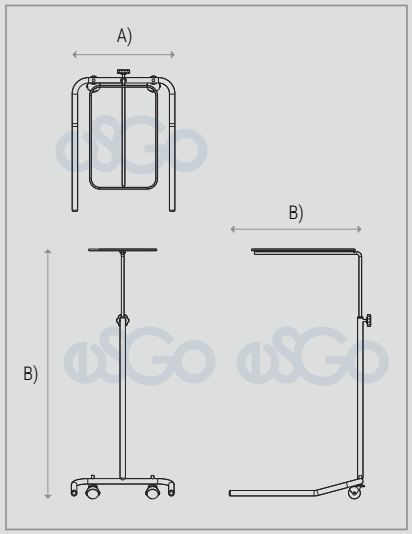

Dimensiones generales:

A)Largo: 60 cm (23.6")

B)Ancho: 46 cm (18.1")

C)Altura variable: 80 cm (31.5") a 130 cm (51.2")

Materiales:

Acero inoxidable

Plástico

IMAGEN PROTEGIDA POR LA LEY DE DERECHOS DE AUTOR POR EL INSTITUTO MEXICANO DE LA PROPIEDAD INDUSTRIAL No. 299964

Sistema de Gestión de Calidad certificado en los estándares **ISO 9001:2015** e **ISO 14001:2015**

Imágenes representativas, no indican diseño específico. Nuestros productos cuentan con una garantía de 2 años contra defectos de fabricación y portan una etiqueta para su identificación. La ausencia de la misma puede dejar sin efecto dicha garantía.

Industrias Esgo, S.A. de C.V.
Correo: ventas@esgo.com.mx
Teléfono: (55) 15 46 20 30
Narciso Mendoza No. 672 Col. Santa María Aztahuacán 09570 México D.F.