TIPO DE UNIDAD: TODO TIPO	**CLAVE IMSS**	**DESCRIPCION**
AREAS ADMINISTRATIVAS	511.076.0203	ARCHIVERO GUARDA VISIBLE SENCILLO

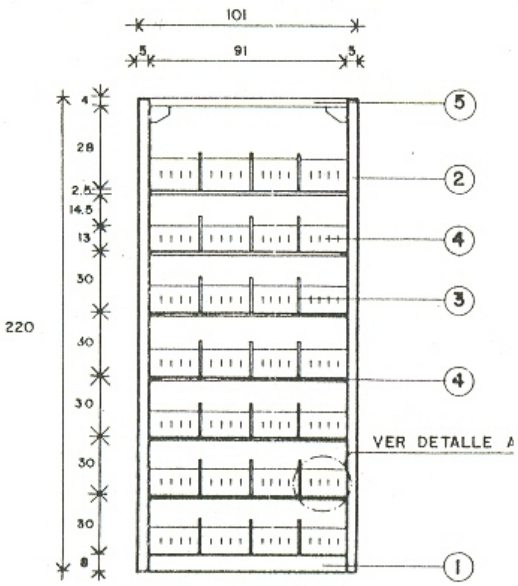

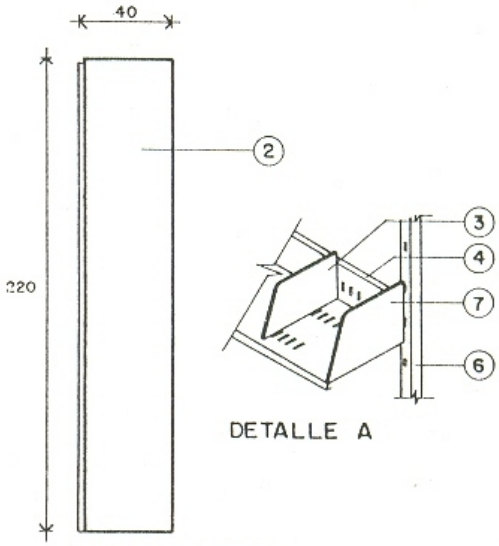

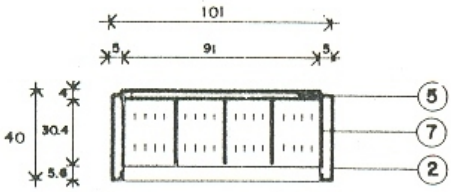

NOTA:

EL FABRICANTE DEBE ANEXAR INSTRUCTIVO DE ARMADO.

TOLERANCIAS EN LAS DIMENSIONES GENERALES ± 1.0 cm

APLICAR LOS SIGUIENTES INCISOS DE LAS "NORMAS DE CALIDAD PARA MOBILIARIO" IMSS JCC – 51 MAYO 1986:

03.01.01.– 04.01a – 04.01b – 05.01.01 – 05.02.01.– 05.02.02 – 05.02.03 – 05.03.18 – 06a – 06c – 07.10 – 08

* SEGUN MUESTRA IMSS

DIMENSIONES GENERALES	A PAÑOS	A EJES		ESCALA GRAFICA:	
101 x 40 x 220 cm			ACOT. cm	0 10 20 30 40 50 100 cm	FECHA: 2004

PERSPECTIVA

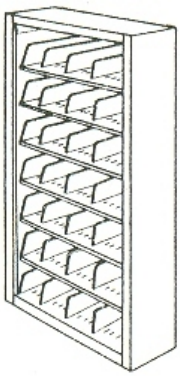

ESPECIFICACIONES

1.- BASE DE LAMINA DE ACERO CALIBRE No. 20; TROQUELADA Y DOBLADA; ACABADO EN PINTURA COLOR GRIS*.

2.- COSTADO DE LAMINA DE ACERO CALIBRE No.20; TROQUELADA, DOBLADA Y BARRENADA ACABADO EN PINTURA COLOR GRIS*.

3.- DIVISORES DE LAMINA DE ACERO CALIBRE No. 20; TROQUELADA; ACABADO EN PINTURA COLOR GRIS*.

4.- ENTREPAÑO RANURADO DE LAMINA DE ACERO CALIBRE Nº 20; TROQUELADA Y DOBLADA; ACABADO EN PINTURA COLOR GRIS*.

5.- LARGUERO DE LAMINA DE ACERO CALIBRE No. 16; TROQUELADA, DOBLADA Y BARRENADA; ACABADO EN PINTURA DE COLOR GRIS*.

6.- POSTE DE LAMINA DE ACERO CALIBRE No. 16; TROQUELADA, DOBLADA Y BARRENADA; ACABADO EN PINTURA COLOR GRIS*.

7.- TAPA DE LOS ENTREPAÑOS DE LAMINA DE ACERO CALIBRE No.20; TROQUELADA; ACABADO EN PINTURA COLOR GRIS*.